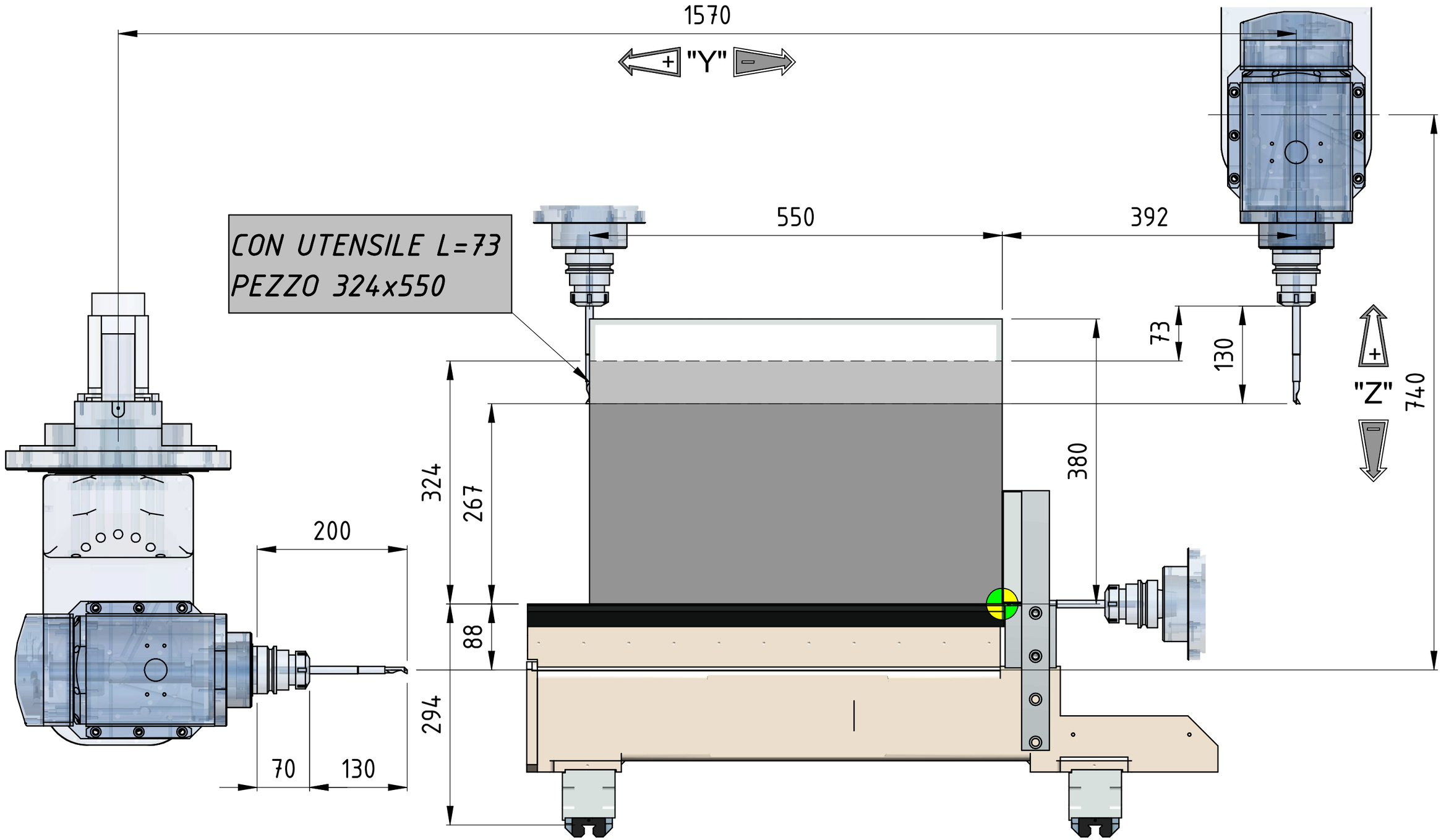

																			peso grezzo –
–	–													–	–	–			peso finito –
pos.	modifica													rev.	disegnato	data			
trattamento termico / superfciale –								dimensione grezzo –						materiale					
A2	disegnato	stampato	scost. angolari		scostamenti per quote senza indicazione di tolleranza UNI 5307-63														
data	02/02/2015	02/02/2015	angoli da..a..	0°-360°	dimensione da... a...	0-6	6-30	30-120	120-315	315-1000	1000-2000	2000-4000	> 4000						
firma	CPeveroni		±	1/3° ±20'	scostamenti ±	0,05	0,1	0,3	0,5	0,8	1,2	2	6						
MECAL					denominazione CAMPO LAVORO ASSE Y ORIZZ. VERTIC.													scala –	
					macchina MC302 GEOS 5 - MDT									n° disegno –				revisione 0	

Questo disegno non può essere riprodotto, usato o reso noto a terzi senza l'autorizzazione scritta della MECAL con riserva di agire a termini di legge